RONDA	NL1	SPORTELLI DOPPI N1con cerniera angolare *DOUBLE DOORS N1 with angular hinge* SCHEDA PER ARREDATORE – *INSTALLER'S GUIDE*	COMPANY WITH QUALITY SYSTEM CERTIFIED BY DNV GL = ISO 9001 =

FORO BANCO - *COUNTER HOLE*

tolleranza consigliata - *suggested tollerance*

Codice	a [mm]	b [mm]
NL11C5	995 +1 0	760 +1 0

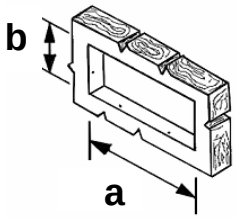

Se il foro banco non rispetta le misure riportate nella precedente tabella provvedere a spessorare con legno.

Should the counter hole slightly differ from the dimensions stated in the above table, reinforce the counter with appropriate wood crosspieces.

MONTAGGIO - *MOUNTING*

Utilizzare il seguente schema per effettuare la preforatura del banco, per il montaggio delle cerniere.

Use this sketch to drill the 2 mm - holes on the desk to fix the hinges.

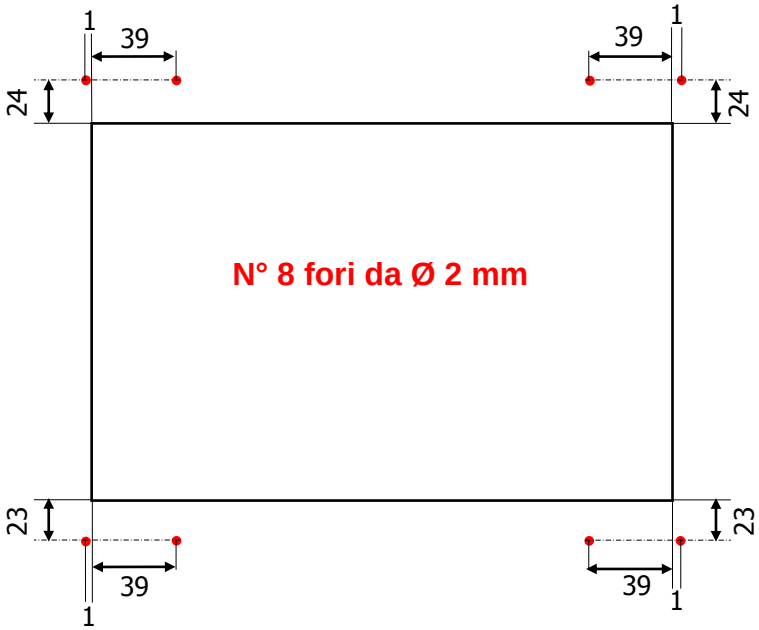

1. Inserire la cornice nel foro banco e fissarla con viti o rivetti distribuiti ogni 200 mm circa.

Insert the frame on its seat and fix it with self-screwing screws or rivets placed approximately 1 every 200 mm.

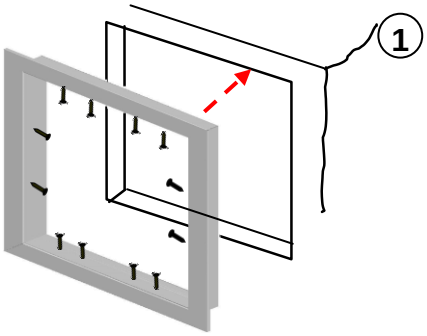

VITI DA UTILIZZARE PER LA CORNICE (non incluse)
Testa svasata piana nichelata 3,9 x 25

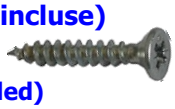

SCREWS TO BE USED FOR THE FRAME (not included)
Countersunk flat tapping nickel chromed screw 3,9 x 25

2. Fissare le cerniere inferiori con viti autofilettanti utilizzando i prefori ricavati precedentemente.

Fix the lower hinge with tapping screws on the holes you drilled before

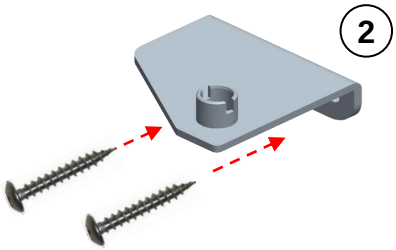

VITI DA UTILIZZARE PER LE CERNIERE (non incluse)
autofilettante testa mezza tonda 3,5 x 32 mm

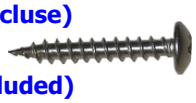

SCREWS TO BE USED FOR THE HINGES (not included)
flat head tapping screw 3,5 x 32 mm

3. Montare i nottolini sul perno delle cerniere inferiori.

Assembly the pawls on the spindle of the lower hinges.

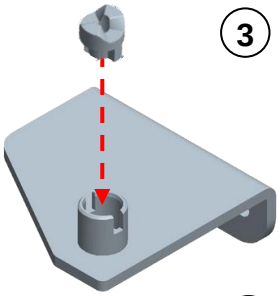

4. Inserire gli sportelli sulle cerniere inferiori.

Fix the doors on the lower hinges.

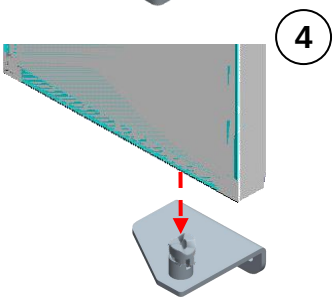

5. Applicare a ciascun sportello la cerniera superiore, e tenendola in sede, fissarla con due viti autofilettanti da inserire nei prefori.

Assemble the upper hinge to the door and keep hold of it to fix it with tapping screws on the holes you before drilled.

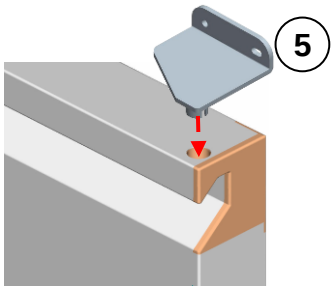

6. Fare attenzione di avere 3 mm di aria tra la base della cerniera e lo sportello, in quanto lo sportello si apre di 90° esso si innalza di circa 2-3 mm per effetto del sistema di autochiusura.

Pay attention that 3 mm space are there between the hinge bottom and the door. While opening for 90°, the door rises of about 2-3 mm because of the self closure.

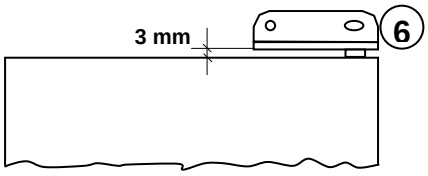

7. Fissarla con due viti autofilettanti.

Fix it with self screwing screws.

VITI DA UTILIZZARE PER LE CERNIERE (non incluse)
autofilettante testa mezza tonda 3,5 x 32 mm

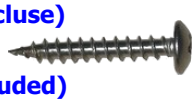

SCREWS TO BE USED FOR THE HINGES (not included)
flat head tapping screw 3,5 x 32 mm

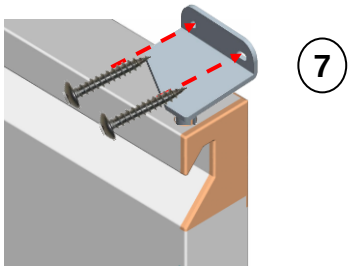

8. Tappare il foro, predisposto per montare lo sportello nell'altro senso, con l'apposito tappo.
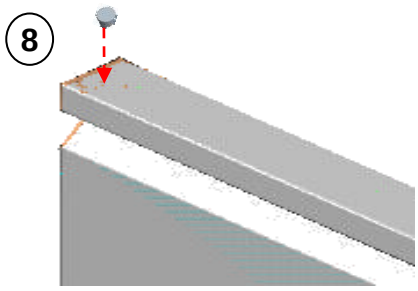
Plug the hole, meant to assembly the door on the other handside, with the plug the door is provided with.