FORO BANCO - *COUNTER HOLE*

tolleranza consigliata - *suggested tollerance*

Codice - Item	a [mm]	b [mm]
NU13	365 +1 0	468 +1 0
NU14	365 +1 0	586 +1 0
NU15	365 +1 0	760 +1 0

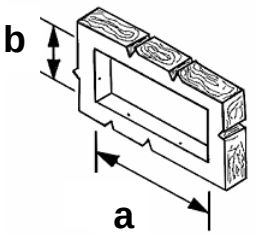

Se il foro banco non rispetta le misure provvedere a spessorare con legno.
Should the counter hole slightly differ from the dimensions stated in the above table, reinforce the counter with appropriate wood crosspieces.

MONTAGGIO - *MOUNTING*

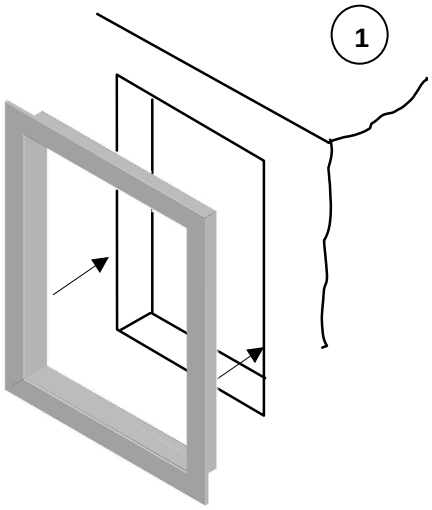

1. Inserire la cornice all'interno del foro banco.
Insert the frame in the counter hole.

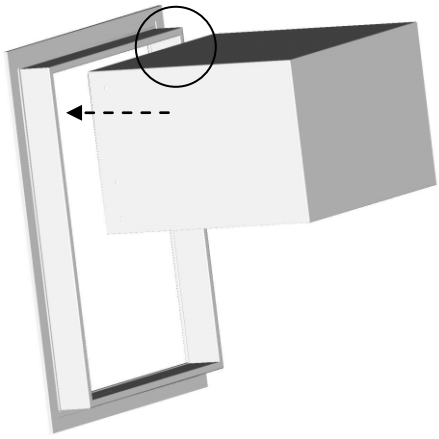

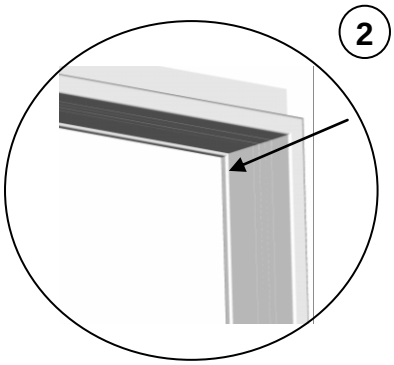

2. Montare la cuffia in appoggio alla battuta ricavata all'interno della cornice.
Assemble the cover to the frame holder.

3. Fissare la cuffia e la cornice al banco, con viti autofilettanti, utilizzando gli appositi fori ricavati nella lamiera.
Fix the cover and the frame to the counter with self screwing screws into the holes you find on the frame.

4. Completare il fissaggio della cornice al foro banco con viti autofilettanti. Almeno 2 viti per ogni lato.
Fix the frame to the counter hole with at least 2 self-threading screws for each side.

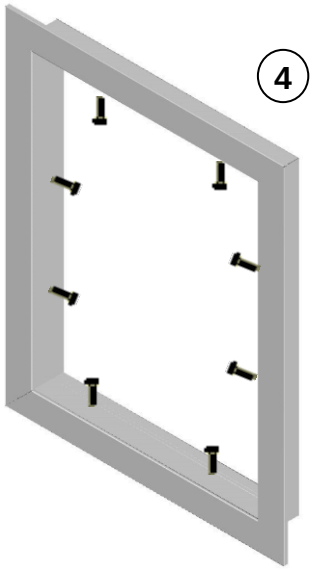

VITI DA UTILIZZARE PER LA CORNICE (non incluse)
Testa svasata piana nichelata 3,9 x 25

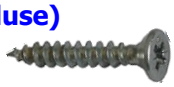

SCREWS TO BE USED FOR THE FRAME (not included)
Countersunk flat tapping nickel chromed screw 3,9 x 25

5. Utilizzando l'apposita **maschera di carta in dotazione** segnare sul banco i punti di foratura per il fissaggio delle cerniere. Forare a 17,5 mm dal bordo della cornice con interasse di 40 mm. La maschera va centrata orrizzontalmente con la cornice ed appoggiata superiormente alla cornice stessa.

*Using the **enclosed paper drilling** jig mark the drilling points to fix the hinges. The holes will be placed at 17,5 mm from the frame edge with an axle base of 40 mm. Centre the jig horizontally in relation to the frame and lean it up.*

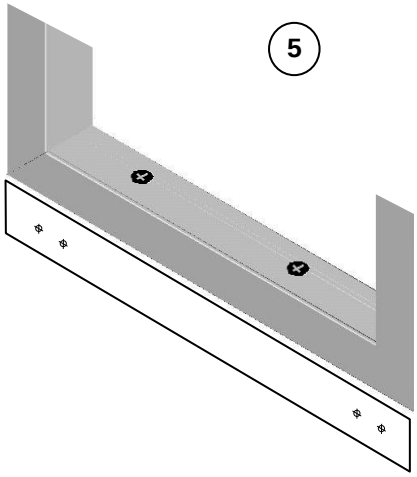

6. Fissare le 2 cerniere al banco, utilizzando due viti autofilettante, ciascuna, in corrispondenza del segno precedentemente evidenziato, inserendola nel foro asolato ricavato nella cerniera.

Fix the hinges to the counter, using only one of the 2 self-threading screws on the point made before, inserting it into the loop of hinges.

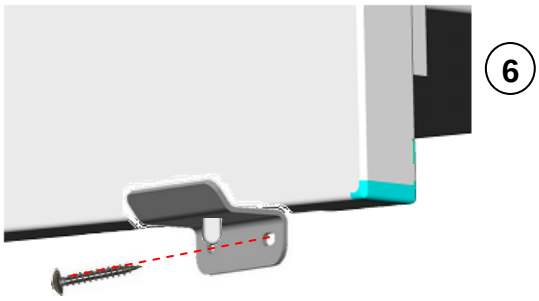

VITI DA UTILIZZARE PER LE CERNIERE (non incluse)
autofilettante testa mezza tonda 3,5 x 32 mm

SCREWS TO BE USED FOR THE HINGES (not included)
flat head tapping screw 3,5 x 32 mm

7. Montare il contenitore inserendo le spine del frontale sui fori ricavati nelle cerniere. Se necessario registrare le 2 cerniere spostandole lateralmente.

Assemble the container inserting the frontal pins into the holes on the hinges. If necessary adjust the 2 hinges moving them sideways.

8. Fissare definitivamente le cerniere avvitando anche la seconda vite nel foro previsto.

Fix the hinges with the second screw into the other hole.